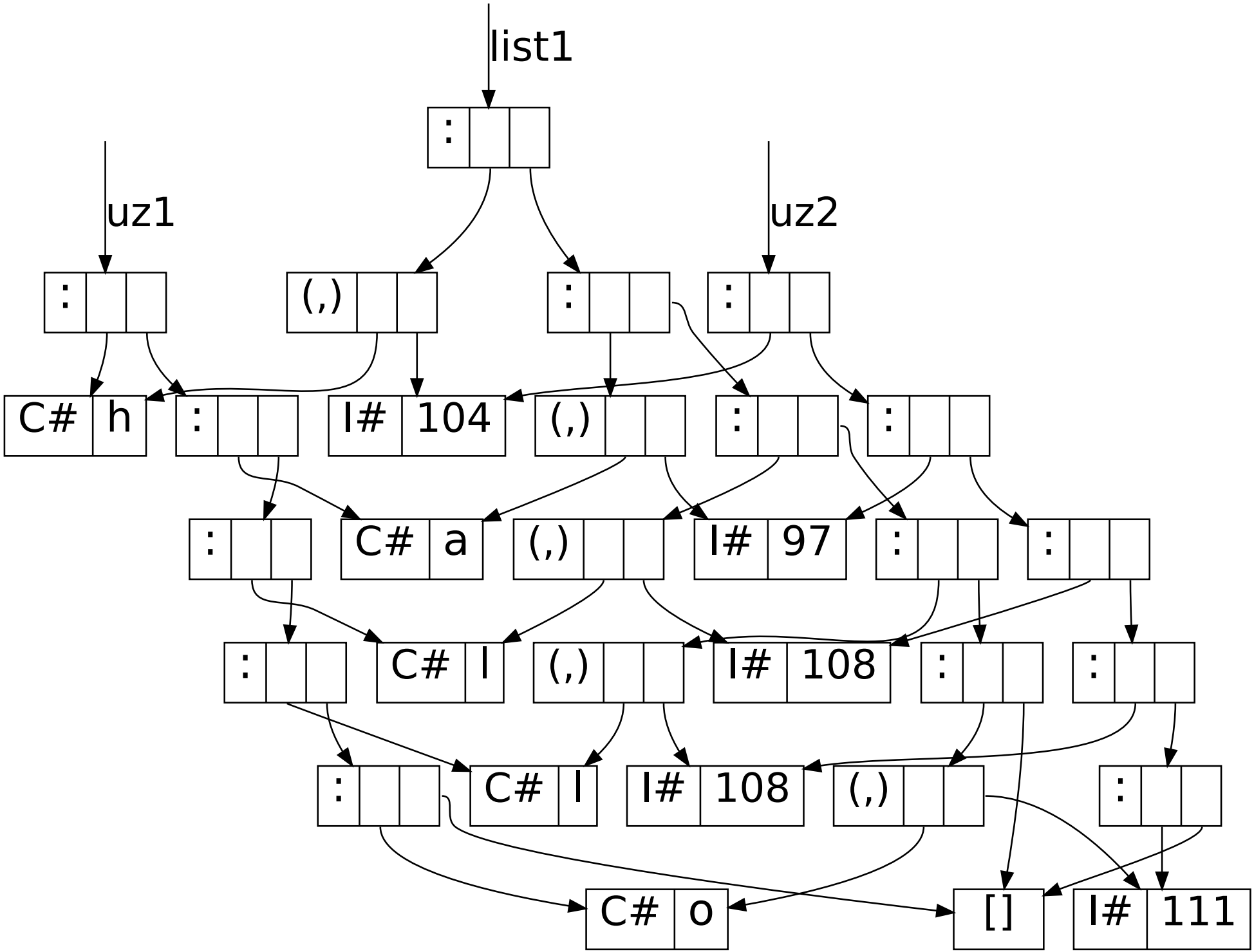
list1
uz1
uz2
:
(,)
C#
h
I#
104
a
97
l
108
o
[]
111